OPPLE LIGHTING.

Straatverlichting Paaltop

- Degelijk paaltoparmatuur voor professionele outdoor toepassingen
- Modern design, goed te integreren in bestaand landschap
- Verschillende optieken die passen bij de toepassing en verblinding verminderen
- Gegoten aluminium behuizing voor optimale warmteafvoer
- IP66 en geschikt voor gebruik in kusttoepassingen

FLICKER-FREE IP66 IK08

Specificaties

Artikelcode	Artikelomschrijving	Equivalent (W)	Vermogen (W)	Lumen	Efficiëntie (lm/W)	CCT (K)	Bundelhoek	Geschikte mast Ø (mm)	Gewicht (kg/st)
708000000600	LEDPostTop-P1- 68W-3000-W-D76	HID 100W	68	8800	130	3000	155°	76 mm	7,91

Accessoires

599000004600
LEDStreet-SE-ExtensionCable-6m

Artikel- en verpakkingsinformatie

Artikel		Doosverpakking			
Artikelcode	Artikelomschrijving	Afmetingen (mm) (LxBxH)	Brutogewicht (kg)	EAN	st/doos
599000004600	LEDStreet-SE-ExtensionCable-6m	100x60x350	0,68	6956321815370	1
708000000600	LEDPostTop-P1- 68W-3000-W-D76	530x530x285	9,40	6941408856940	1

OPPLE LIGHTING.

Technische specificaties	
Levensduur (L70)	100.000 u
Levensduur (L80)	70.000 u
Aan-/Uit-cycli	100.000
Kleurconsistentie (SDCM)	5
Dimbaarheid	On-Off
Afwerking	Grijs RAL 870-3
CRI	≥ 70
IP-klasse	IP66
IK-klasse	IK08
Beschermingsklasse	I
Risicogroep (EN 62471)	RG0
Inclusief driver (Ja/Nee)	Ja
Gloeidraadtest	850°C
Uitvalkans driver (bij 5.000 uur)	0.5 %
PF	≥ 0,9
Piekspanning beveiliging	10 kV

Elektrische aansluiting	
Frequentie	50/60 Hz
Nominale spanning	220-240 V AC
DC ingangsspanning	Zie het hoofdstuk Technische Gegevens van de catalogus

Materiaal eigenschappen	
Materiaal behuizing	Aluminium
Materiaal optiek	Polycarbonaat
Cover materiaal	Gehard glas
Effectieve windbelasting	1590 cm²
Kustlijnbestendig	Ja

Toepassingscondities	
Bedrijfstemperatuur	-30~+50°C
Gebruikstemperatuur	+25°C
Opslagtemperatuur	-40~+60°C

5 JAAR GARANTIE

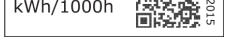

Maatschets (mm)

LEDPostTop-P1
D60

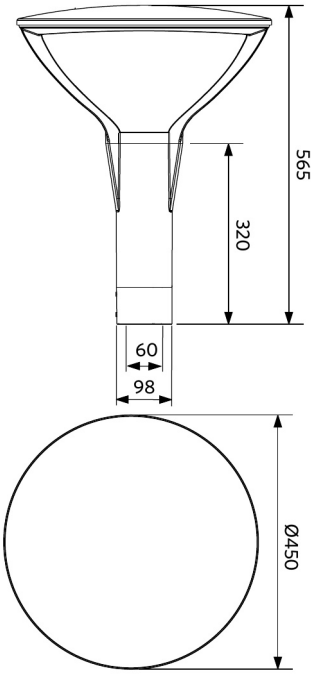

LEDPostTop-P1
D76

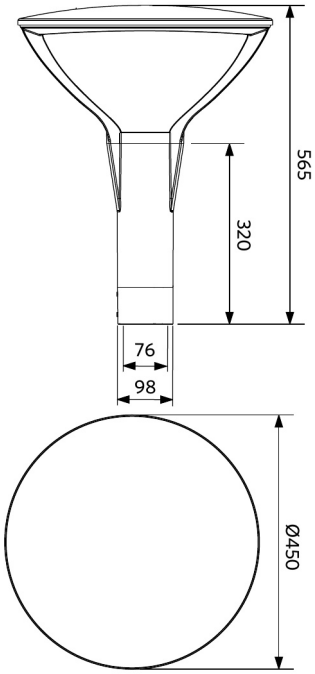
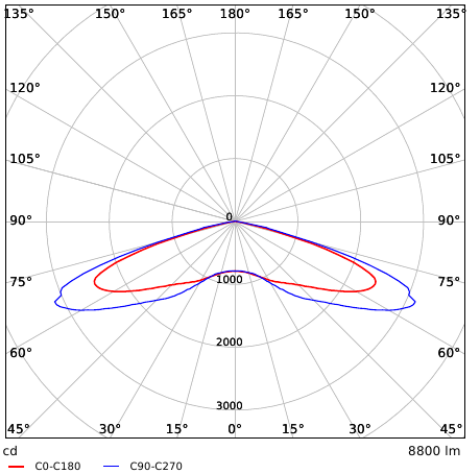
Fotometrische gegevens