LED Slim Panel Performer UGR19

- NIEUW: CRI90 (R9>50) versie beschikbaar in rechthoekige uitvoering (Re295)
- Hoogwaardig, slank LED paneel
- Opbouw- en pendelmontage mogelijk door middel van accessoires
- Tot 60% lager energieverbruik dan TL-verlichting

FLICKER-FREE | UGR≤19 | 1.5 M

Specificaties

Artikelcode	Artikelomschrijving	Equivalent (W)	Vermogen (W)	Lumen	Efficiëntie (lm/W)	CCT (K)	Colour rendering index CRI	Gewicht (kg/st)
542004021500	LEDPanelRc-S4 Sq595-30W-BLE-4000-U19-WL	TL 4x18W	30	3500	115	4000	≥ 80	3,15

Verkrijgbaar op aanvraag met 3- of 5- of 3+2 polige Wieland GST18i connector. DALI2 uitvoering compatibel met centrale noodverlichting volgens de norm EN 50172. Surface modules niet compatibel met BLE uitvoering. DALI2 driver compatibel met 230V push dimming.

Accessoires

140055484
LEDPanelRc-SI Sq600-Surface-Module-WH-CT

542098017600
LEDPanelRc2 Sq600-Surface-Kit-WH

542098009600
LEDPanelRc Sq600-Frame-WH

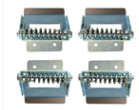

140057770
LEDPanelRc-SI-Mounting-Springs-595

542098006900
LEDPanel-S4-Suspension-Kit

542098000900
LEDPanelRC-SI U19 EM-kit 3h

542098000800
LEDPanelRC-SI U19 EM-kit 1h

Artikel- en verpakkingsinformatie

Artikel		Doosverpakking			
Artikelcode	Artikelomschrijving	Afmetingen (mm) (LxBxH)	Brutogewicht (kg)	EAN	st/doos
140055484	LEDPanelRc-SI Sq600-Surface-Module-WH-CT	690x690x118	3,53	6956321879808	1
140057770	LEDPanelRc-SI-Mounting-Springs-595	80x80x53	0,50	6956321888121	1
140063563	LEDSmartlight-Rc-Sensor	100x100x70	0,19	6956321862602	1
140063564	LEDSmartlight-Switch	89x21x101	0,09	6956321862619	1
506006003100	LEDSmart-Relay-500W	37x101x57	0,10	6956321820824	1
542004021500	LEDPanelRc-S4 Sq595-30W-BLE-4000-U19-WL	661x46x695	3,99	6941497702784	1
542098006900	LEDPanel-S4-Suspension-Kit	130x130x30	0,20	6941497701428	1
542098009600	LEDPanelRc Sq600-Frame-WH	688x88x694	1,27	6941497704061	1
542098017600	LEDPanelRc2 Sq600-Surface-Kit-WH	800x330x230	1,53	6941497720696	1
560000005700	Smart Connect Box	100x60x105	0,33	6941497711663	1
560000008400	LEDSmartlight-Rc-MW-Sensor	110x110x75	0,19	6941497726995	1
560098000600	LEDSmart-Sensor Surface-Module-WH	330x220x255	0,15	6941497703972	1

Technische specificaties	
Levensduur (L70)	70.000 u
Levensduur (L80)	50.000 u
Aan-/Uit-cycli	100.000
Kleurconsistentie (SDCM)	3
Dimbaarheid	BLE
Bundelhoek	85 °
Afwerking	Wit RAL9003
UGR	19
IP-klasse	IP20
IK-klasse	IK02
Beschermingsklasse	II
Risicogroep (EN 62471)	RG0
Inclusief driver (Ja/Nee)	Ja
Gloeidraadtest	650 °C
Uitvalkans driver (bij 5.000 uur)	1 %
PF	≥ 0,9

Elektrische aansluiting	
Frequentie	50/60 Hz
Nominale spanning	220-240 V AC
DC ingangsspanning	Zie Appendix 3

Materiaal eigenschappen	
Materiaal behuizing	Staal
Materiaal optiek	PMMA
Cover materiaal	Polystyreen

Toepassingscondities	
Bedrijfstemperatuur	-25 ~ 40 °C
Gebruikstemperatuur	25 °C
Opslagtemperatuur	-25 ~ 50 °C

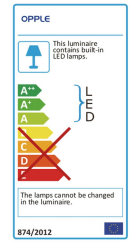

Maatschets (mm)

LEDPanelRc-S4 Sq595

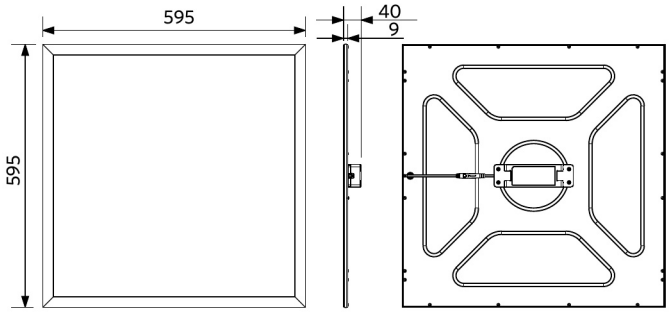

LEDPanelRc-S
Driver

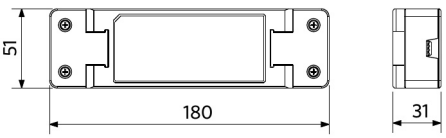

Fotometrische gegevens
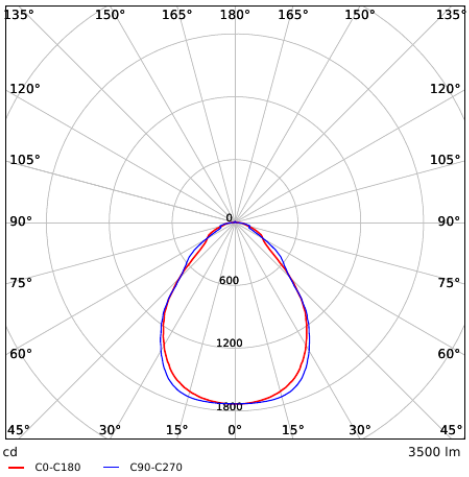
Polar Diagram_542004021500