OPPLE LIGHTING.

Campana Low Bay

- Solución atractiva en techos de altura media para comercio e industria

FLICKER-FREE

2 M

Especificaciones

Código articulo	Descripción de artículo	Equivalencia (W)	Potencia (W)	Lumen	Eficacia (lm/W)	TC (K)	Ángulo del haz de luz	Peso (kg/pc)	
545002000200	LEDLowbay-E 80W-4000-60D	HID 100W	80	7200	90	4000	60°	1,70	€ 0,50

Accesorios

545098004100
Lowbay-PC-Reflector-80W

Información sobre el embalaje

Artículo		Embalaje			
Código articulo	Descripción de artículo	Dimensiones (mm) (LxAnxAl)	Peso bruto (kg)	EAN	pc/caja
545002000200	LEDLowbay-E 80W-4000-60D	465x465x215	3,03	6956321806873	1
545098004100	Lowbay-PC-Reflector-80W	480x480x480	1,50	6941408863214	1

OPPLE LIGHTING.

Especificaciones técnicas	
Vida útil (L70)	60.000 h
Vida útil (L80)	40.000 h
Ciclos de encendido/apagado	100.000
Consistencia del color (SDCM)	4
Regulabilidad	On-Off
Color de la carcasa	Plata
IRC	≥ 80
Grado de protección (IP)	IP20
Grado de resistencia (IK)	IK03
Clase de protección	I
Grupo riesgo (EN 62471)	RG1
Controlador incluido (Sí/No)	Sí
Prueba de filamento	650°C
Tasa de fallo del controlador (con 5.000 horas)	1 %
PF	≥ 0,9

Suministro eléctrico	
Frecuencia	50/60 Hz
Voltaje	220~240 V AC
DC input voltage	Véase la sección de Información Técnica del catálogo
Longitud de cable 230V	2 m

Propiedades	
Material de la carcasa	Aluminio
Material óptico	Policarbonato

Condiciones de aplicación	
Temperatura operativa	-20~+45°C
Temperatura de aplicación	+25°C
Entorno de almacenamiento	-30~+50°C

5 AÑOS DE GARANTÍA

CE

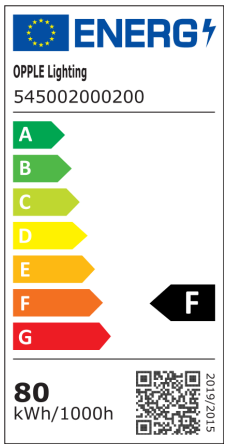

Esquema de dimensiones (mm)

LEDLowbay-E 80W-4000-60D

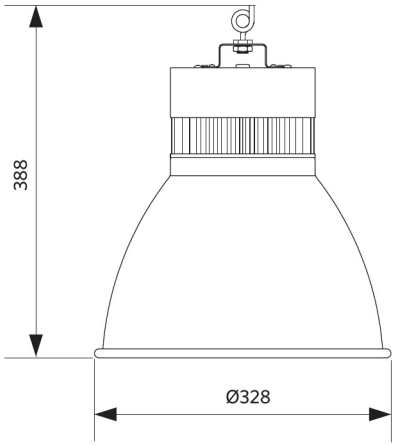

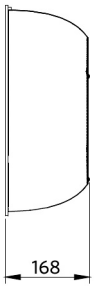

Lowbay-PC-Reflector-80W

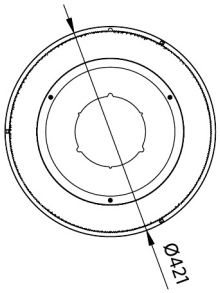

Datos fotométricos

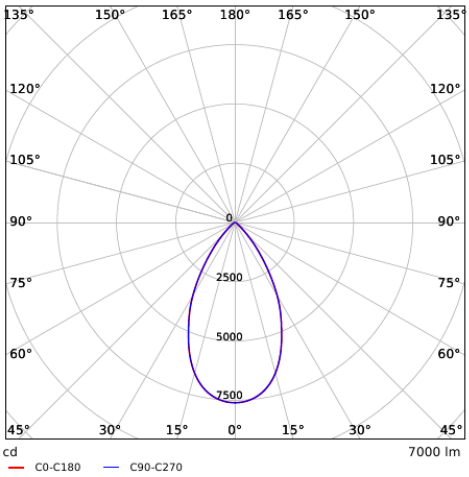

Versión Abril 2021
Información sujeta a cambios