OPPLE LIGHTING.

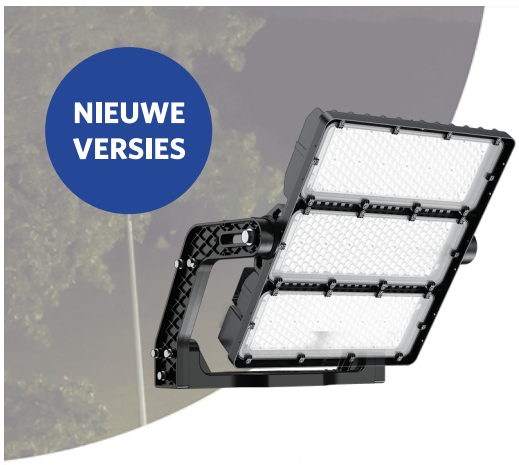

Schijnwerper Floodlight Olympus

- NIEUW: 2 soorten vizieren beschikbaar als accessoire, om lichtvervuiling te minimaliseren
- Professioneel armatuur met gegoten aluminium behuizing voor sport- en terreinverlichting
- Flexibele driver montagemogelijkheden
- Krachtig versies tot 192.000 lm met hoge efficiëntie tot 160lm/W
- Verschillende optieken voor verlichting van sportvelden (Klasse II/III EN 12193:2018) en open gebieden
- Robuurst ontwerp: volledige IP66 en IK08 bescherming, inclusief veiligheidskabel
- Uitgerust met DALI dimmer voor verdere energiebesparing
- Voorzien van ontluchter om condensatie te voorkomen
- Richtapparaat (FloodOly-P Aiming-Device) voor perfecte uitlijning verkrijgbaar als accessoire

IP68 CONNECTOR · FLICKER-FREE · IK08 · IP66 · DALI 2

De driver is verplicht en moet apart worden besteld.

Specificaties

Artikelcode	Artikelomschrijving	Equivalent (W)	Vermogen (W)	Lumen	Efficiëntie (lm/W)	CCT (K)	Bundelhoek	Gewicht (kg/st)
Armatuur (zonder driver)								
709000083400	LEDFloodOly-P Re600-600W-730-W-LUM	HID 1000W	600	90000	150	3000	60°	15,23
709000083100	LEDFloodOly-P Re600-600W-730-N-LUM	HID 1000W	600	90000	150	3000	45°	15,23
709000082800	LEDFloodOly-P Re600-600W-730-XN-LUM	HID 1000W	600	90000	150	3000	30°	15,23
709000082500	LEDFloodOly-P Re600-600W-730-AS-LUM	HID 1000W	600	84000	140	3000	38° x 108°	15,23
709000083500	LEDFloodOly-P Re600-600W-740-W-LUM	HID 1000W	600	96000	160	4000	60°	15,23
709000083200	LEDFloodOly-P Re600-600W-740-N-LUM	HID 1000W	600	96000	160	4000	45°	15,23
709000082900	LEDFloodOly-P Re600-600W-740-XN-LUM	HID 1000W	600	96000	160	4000	30°	15,23
709000082600	LEDFloodOly-P Re600-600W-740-AS-LUM	HID 1000W	600	90000	150	4000	38° x 108°	15,23
709000083600	LEDFloodOly-P Re600-600W-757-W-LUM	HID 1000W	600	96000	160	5700	60°	15,23
709000083300	LEDFloodOly-P Re600-600W-757-N-LUM	HID 1000W	600	96000	160	5700	45°	15,23
709000083000	LEDFloodOly-P Re600-600W-757-XN-LUM	HID 1000W	600	96000	160	5700	30°	15,23
709000082700	LEDFloodOly-P Re600-600W-757-AS-LUM	HID 1000W	600	90000	150	5700	38° x 108°	15,23
709000084600	LEDFloodOly-P Re600-800W-730-W-LUM	HID 1000W	800	120000	150	3000	60°	15,23
709000084300	LEDFloodOly-P Re600-800W-730-N-LUM	HID 1000W	800	120000	150	3000	45°	15,23
709000084000	LEDFloodOly-P Re600-800W-730-XN-LUM	HID 1000W	800	120000	150	3000	30°	15,23
709000083700	LEDFloodOly-P Re600-800W-730-AS-LUM	HID 1000W	800	112000	140	3000	38° x 108°	15,23
709000084700	LEDFloodOly-P Re600-800W-740-W-LUM	HID 1000W	800	128000	160	4000	60°	15,23
709000084400	LEDFloodOly-P Re600-800W-740-N-LUM	HID 1000W	800	128000	160	4000	45°	15,23
709000084100	LEDFloodOly-P Re600-800W-740-XN-LUM	HID 1000W	800	128000	160	4000	30°	15,23
709000083800	LEDFloodOly-P Re600-800W-740-AS-LUM	HID 1000W	800	120000	150	4000	38° x 108°	15,23
709000084800	LEDFloodOly-P Re600-800W-757-W-LUM	HID 1000W	800	128000	160	5700	60°	15,23
709000084500	LEDFloodOly-P Re600-800W-757-N-LUM	HID 1000W	800	128000	160	5700	45°	15,23
709000084200	LEDFloodOly-P Re600-800W-757-XN-LUM	HID 1000W	800	128000	160	5700	30°	15,23
709000083900	LEDFloodOly-P Re600-800W-757-AS-LUM	HID 1000W	800	120000	150	5700	38° x 108°	15,23

Versie oktober 2023
Wijziging van gegevens voorbehouden

Artikelcode	Artikelomschrijving	Equivalent (W)	Vermogen (W)	Lumen	Efficiëntie (lm/W)	CCT (K)	Bundelhoek	Gewicht (kg/st)
Armatuur (zonder driver)								
709000085800	LEDFloodOly-P Re700-1000W-730-W-LUM	HID 2000W	1000	150000	150	3000	60°	19,90
709000085500	LEDFloodOly-P Re700-1000W-730-N-LUM	HID 2000W	1000	150000	150	3000	45°	19,90
709000085200	LEDFloodOly-P Re700-1000W-730-XN-LUM	HID 2000W	1000	150000	150	3000	30°	19,90
709000084900	LEDFloodOly-P Re700-1000W-730-AS-LUM	HID 2000W	1000	140000	140	3000	38° x 108°	19,90
709000085900	LEDFloodOly-P Re700-1000W-740-W-LUM	HID 2000W	1000	160000	160	4000	60°	19,90
709000085600	LEDFloodOly-P Re700-1000W-740-N-LUM	HID 2000W	1000	160000	160	4000	45°	19,90
709000085300	LEDFloodOly-P Re700-1000W-740-XN-LUM	HID 2000W	1000	160000	160	4000	30°	19,90
709000085000	LEDFloodOly-P Re700-1000W-740-AS-LUM	HID 2000W	1000	150000	150	4000	38° x 108°	19,90
709000086000	LEDFloodOly-P Re700-1000W-757-W-LUM	HID 2000W	1000	160000	160	5700	60°	19,90
709000085700	LEDFloodOly-P Re700-1000W-757-N-LUM	HID 2000W	1000	160000	160	5700	45°	19,90
709000085400	LEDFloodOly-P Re700-1000W-757-XN-LUM	HID 2000W	1000	160000	160	5700	30°	19,90
709000085100	LEDFloodOly-P Re700-1000W-757-AS-LUM	HID 2000W	1000	150000	150	5700	38° x 108°	19,90
709000087000	LEDFloodOly-P Re700-1200W-730-W-LUM	HID 2000W	1200	180000	150	3000	60°	19,90
709000086700	LEDFloodOly-P Re700-1200W-730-N-LUM	HID 2000W	1200	180000	150	3000	45°	19,90
709000086400	LEDFloodOly-P Re700-1200W-730-XN-LUM	HID 2000W	1200	180000	150	3000	30°	19,90
709000086100	LEDFloodOly-P Re700-1200W-730-AS-LUM	HID 2000W	1200	168000	140	3000	38° x 108°	19,90
709000087100	LEDFloodOly-P Re700-1200W-740-W-LUM	HID 2000W	1200	192000	160	4000	60°	19,90
709000086800	LEDFloodOly-P Re700-1200W-740-N-LUM	HID 2000W	1200	192000	160	4000	45°	19,90
709000086500	LEDFloodOly-P Re700-1200W-740-XN-LUM	HID 2000W	1200	192000	160	4000	30°	19,90
709000086200	LEDFloodOly-P Re700-1200W-740-AS-LUM	HID 2000W	1200	180000	150	4000	38° x 108°	19,90
709000087200	LEDFloodOly-P Re700-1200W-757-W-LUM	HID 2000W	1200	192000	160	5700	60°	19,90
709000086900	LEDFloodOly-P Re700-1200W-757-N-LUM	HID 2000W	1200	192000	160	5700	45°	19,90
709000086600	LEDFloodOly-P Re700-1200W-757-XN-LUM	HID 2000W	1200	192000	160	5700	30°	19,90
709000086300	LEDFloodOly-P Re700-1200W-757-AS-LUM	HID 2000W	1200	180000	150	5700	38° x 108°	19,90

Driver opties

Artikelcode	Artikelomschrijving	Gewicht (kg/pc)
LED Driver voor beugel/buitenpaalmontage		
709098000700	FloodOly-P Driver-Box-In/Out-600W-DALI	8,57
709098002900	FloodOly-P Driver-Box-Out-800W-DALI	13,24
709098000800	FloodOly-P Driver-Box-Out-1000W-DALI	13,40
709098000900	FloodOly-P Driver-Box-Out-1200W-DALI	15,94

of

Artikelcode	Artikelomschrijving	Gewicht (kg/pc)
LED Driver voor binnenpaal/kastmontage		
709098000700	FloodOly-P Driver-Box-In/Out-600W-DALI	8,57
709098003000	FloodOly-P Driver-Box-IN-800W-DALI	9,00
709098001400	FloodOly-P Driver-Box-IN-1000W-DALI	9,10
709098001500	FloodOly-P Driver-Box-IN-1200W-DALI	11,75

Accessoires

709098001800
FloodOly-P Aiming-Device

709098001600
FloodOly-P Mounting-Kit-Out-Pole

709098003200
FloodOly-P Visor-Fixed-AS-Side-1Mod

709098003300
FloodOly-P Visor-Fixed-XN/N/W-1Mod

FloodOly-P Aiming-Device (709098001800) geleverd inclusief batterij (1x CR123AW). FloodOly-P Mounting-Kit-Out-Pole (709098001600) geschikt voor lichtmast diameter 280-310mm. 600/800W armaturen vereisen twee vizier-accessoires, 1000W armaturen vereisen drie vizier-accessoires.

Technische specificaties	
Levensduur (L70)	100.000 u
Levensduur (L80)	100.000 u
Aan-/Uit-cycli	100.000
Kleurconsistentie (SDCM)	6
Dimbaarheid	DALI2
Afwerking	Zwart
CRI	> 70
Beschermingsgraad (IP)	IP66
Slagvastheid	IK08
Beschermingsklasse	I
Risicogroep (EN 62471)	RG1
Voorschakelapparaat inbegrepen	Nee
Gloeidraadtest	850°C
Vermogensfactor	≥ 0,9
Piekspanning beveiliging	20 kV

Elektrische aansluiting	
Frequentie	50/60 Hz
Nom. spanning	220~240 V
DC ingangsspanning	Zie catalogusbijlage Aansluitwaarden

Materiaal eigenschappen	
Materiaal behuizing	Aluminium
Materiaal optiek	Polycarbonaat
Cover materiaal	Polycarbonaat
Kustlijnbestendig	Ja

Toepassingscondities	
Bedrijfstemperatuur	-30~+45°C
Gebruikstemperatuur	+25°C
Opslagtemperatuur	-30~+50°C

5 JAAR GARANTIE

Maatschets (mm)

LEDFloodOly-P Re600
600W & 800W

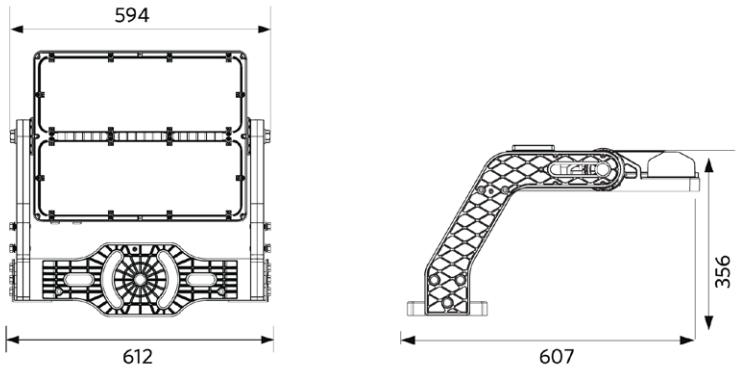
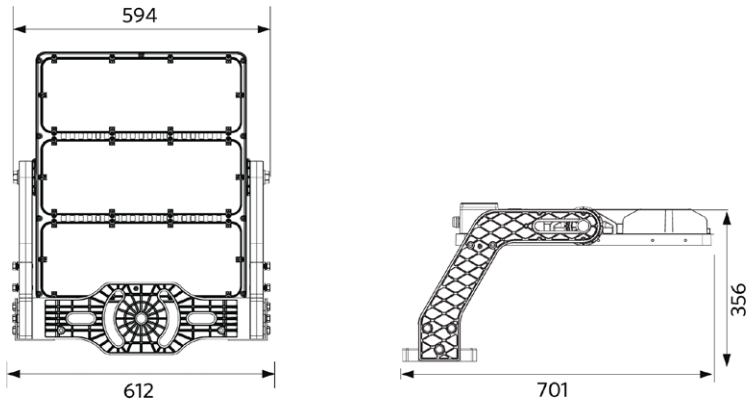
LEDFloodOly-P Re700
1000W & 1200W