OPPLE LIGHTING.

Estanca Basic

- Luminaria estanca ecónomica, «sellada de por vida»
- Alta eficacia de 125 lm/w
- Con pasacables (WT) para una instalación rápida
- Disponible en dos Temperaturas de color (4000K / 6500K)
- Hasta un 60% de ahorro energético si se la compara con una luminaria TL tradicional
- Instalación rápida gracias a la tapa final fácil de abrir
- Cuenta con clips para techo y suspensión de acero inoxidable

HACCP IP65 IK08

Especificaciones

Código articulo	Descripción de artículo	Equivalencia (W)	Potencia (W)	Lumen	Eficacia (lm/W)	TC (K)	Pasacables	Cableado interno (mm^2)	Peso (kg/pc)	
On-Off										
543022006400	LEDWaterproof-B L1150-36W-4000	TL 2x36W	36	4500	125	4000	No	2x1.5	1,40	€ 0,50
543022017500	LEDWaterproof-B L1150-36W-4000-WT	TL 2x36W	36	4500	125	4000	Sí	2x1.5	0,98	€ 0,08
543022017900	LEDWaterproof-B L1150-36W-6500	TL 2x36W	36	4500	125	6500	No	2x1.5	0,86	€ 0,08
543022017700	LEDWaterproof-B L1150-36W-6500-WT	TL 2x36W	36	4500	125	6500	Sí	2x1.5	0,98	€ 0,08
543022006500	LEDWaterproof-B L1450-50W-4000	TL 2x58W	50	6250	125	4000	No	2x1.5	1,70	€ 0,50
543022017600	LEDWaterproof-B L1450-50W-4000-WT	TL 2x58W	50	6250	125	4000	Sí	2x1.5	1,16	€ 0,50
543022018000	LEDWaterproof-B L1450-50W-6500	TL 2x58W	50	6250	125	6500	No	2x1.5	1,04	€ 0,50
543022017800	LEDWaterproof-B L1450-50W-6500-WT	TL 2x58W	50	6250	125	6500	Sí	2x1.5	1,16	€ 0,50

Especificaciones técnicas	
Vida útil (L70)	30.000 h
Vida útil (L80)	20.000 h
Ciclos de encendido/apagado	100.000
Consistencia del color (SDCM)	4
Regulabilidad	On-Off
Ángulo del haz de luz	110°
Color de la carcasa	Gris RAL 7035
IRC	≥ 80
Grado de protección (IP)	IP65
Grado de resistencia (IK)	IK08
Clase de protección	II
Grupo riesgo (EN 62471)	RG0
Controlador incluido (Sí/No)	Sí
Prueba de filamento	850°C
Tasa de fallo del controlador (con 5.000 horas)	<0.5 %
PF	≥ 0,9
Diámetro máximo del cable de entrada (mm)	7~9 mm

Suministro eléctrico	
Frecuencia	50/60 Hz
Voltaje	220~240 V AC
DC input voltage	No

Propiedades	
Material de la carcasa	Policarbonato
UV resistant	Sí
Material óptico	Policarbonato
Clips de montaje	Acero inoxidable

Condiciones de aplicación	
Temperatura operativa	-20~+45°C
Temperatura de aplicación	+25°C
Entorno de almacenamiento	-25~+50°C

3 AÑOS DE GARANTÍA

CE

Esquema de dimensiones (mm)

LEDWaterproof-B L1150

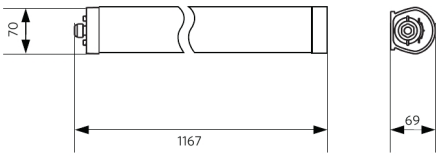

LEDWaterproof-B L1450

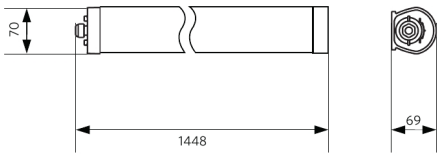

LEDWaterproof-B L1150
-WT

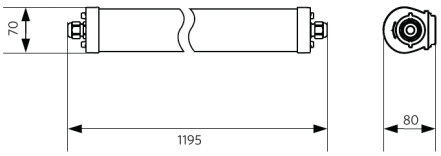

LEDWaterproof-B L1450
-WT

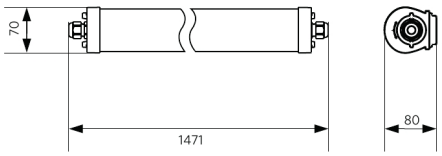
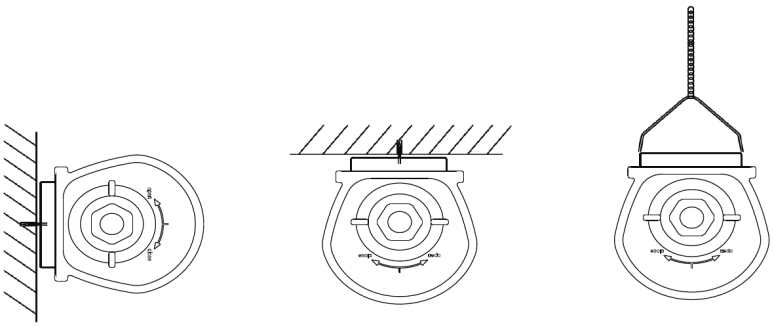
Posibilidades de instalación