OPPLE LIGHTING.

Lámpara LED de alto rendimiento

- Sustituye fácilmente lámparas HID de hasta 400W
- Para usarse en luminarias ya existentes con casquillo E40 (debe retirarse el equipo)
- Se conecta directamente a 220-240V
- Alto rendimiento lumínico y eficacia: Hasta 13.000 lm y 113 lm/W
- Permite montaje en superficie y mediante gancho
- Hasta un 55% de ahorro energético comparado con HID tradicional
- Una vida útil 2,5 veces más larga que la de una luminaria HID tradicional

Especificaciones

Código articulo	Descripción de artículo	Equivalencia (W)	Potencia (W)	Lumen	Eficacia (lm/W)	TC (K)	Peso (kg/pc)	
140062576	LED P HPB E40 90W 4000K 140D CT	HID 250W	90	8000	89	4000	1,38	€ 0,30
140062577	LED P HPB E40 115W 4000K 140D CT	HID 400W	115	13000	113	4000	1,86	€ 0,30

Accesorios

140062578
HPB Accessory Hook Mounted E40

140062579
HPB Accessory Surface Mounted E40

Especificaciones técnicas	
Vida útil (L70)	25.000 h
Vida útil (L80)	20.000 h
Ciclos de encendido/apagado	50.000
Consistencia del color (SDCM)	6
Regulabilidad	On-Off
Ángulo del haz de luz	140 °
Color de la carcasa	Gris
IRC	≥ 80
Clase de protección	II
Controlador incluido (Sí/No)	Sí
Prueba de filamento	650 °C
Tasa de fallo del controlador (con 5.000 horas)	1 %
PF	≥ 0,9

Suministro eléctrico	
Frecuencia	50/60 Hz
Voltaje	220-240 V AC
DC input voltage	No

Propiedades	
Material de la carcasa	Aluminio
Material óptico	Policarbonato

Condiciones de aplicación	
Temperatura operativa	-20 ~ 35 °C
Entorno de almacenamiento	-25 ~ 50 °C

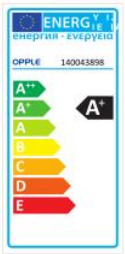

Esquema de dimensiones (mm)

LED P HPB E40 90W

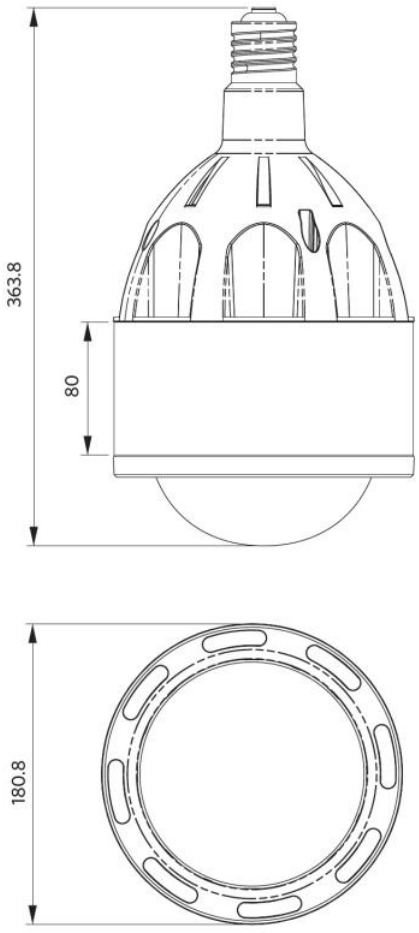

LED P HPB E40 115W

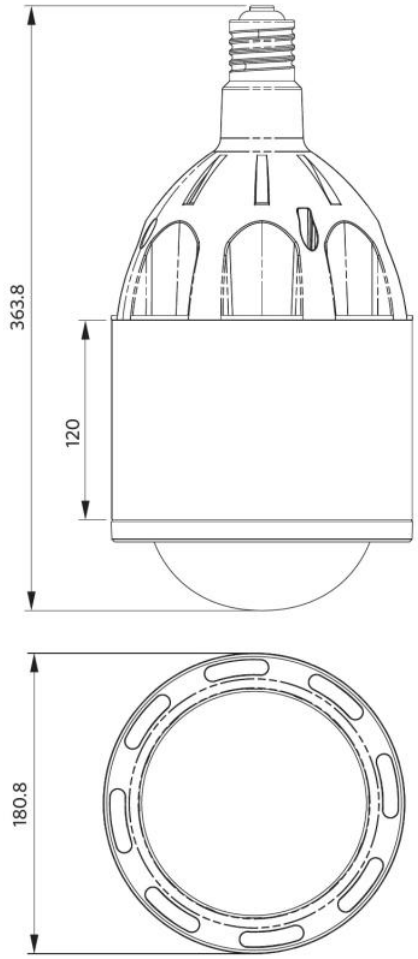

HPB Accessory Hook Mounted

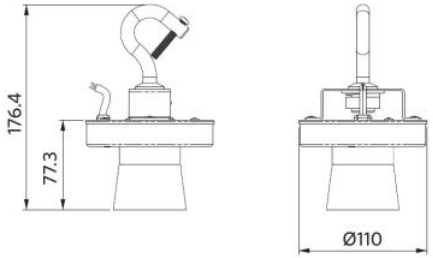
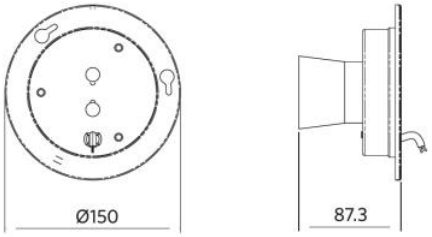
HPB Accessory Surface Mounted